SERIE JAW LOVEJOY - MARTIN

Ideal para motores eléctricos y construcción de máquinas.

DESCRIPCI□N

Los acabados son cubos simétricos y con agujeros H7, chavetero standard y prisioneros. Espaciadores de aluminio. La superficie de los cubos Martin es pavonada en color azul.

ELEMENTO EL□STICO

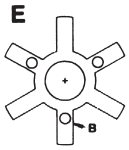

Modelo estandard "E": Forma de **estrella**

Tipo "QF": Anillo NBR-HYTREL de Martin con aro metálico atornillados en los cubos.

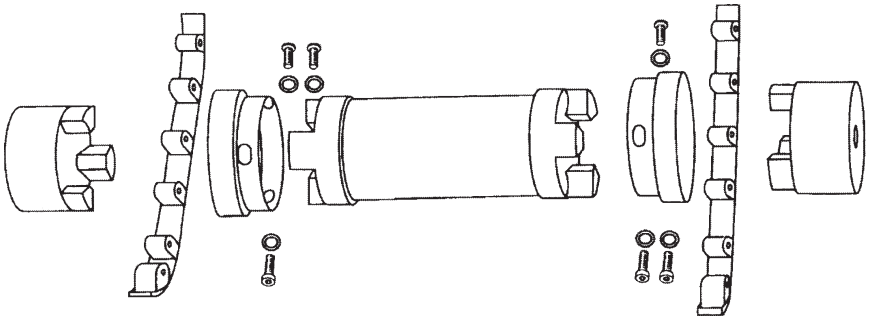

SX cubo	kit QFS espaciador (espaciador + QF kit anillo)	anillo	SX cubo

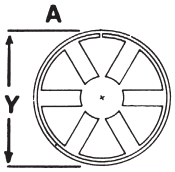

Tipo anillo "A": Forma de **anillo** que se mantiene cerrado con un muelle y en caso de deterioro del elemento elástico los cubos mantienen la transmisión.

Tipo "IN-SHEAR": Anillo de uretano abierto que se mantiene cerrado con un aro metálico y en caso de deterioro del elemento elástico los dientes de los cubos no estan superpuestos.

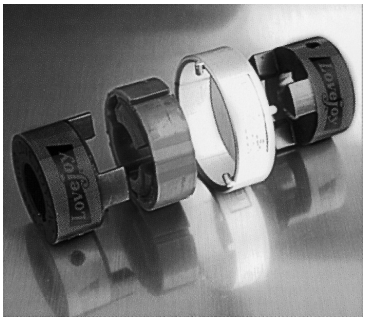

Materiales:
Tipo E y A Standard: Color negro, caucho nitrilo butadieno (NBR), elástico.
Tipo H: Color Hueso, Hytrel, menos elástico y más resistente.
Tipo B: Bronce, impregnado en aceite, antideflagrante, rígido.
Tipo U: Color azul, uretano, buena resistencia química.

Tipo	Temperatura	Dureza Shore	Elasticidad	Desalineaciones		Resistencia		Factor de Par
				ang. grados	paral. mm.	aceite	qu□mica	
E, A	-40 +100 C	80 5A	++	1	0,38	+	+	1
H	-50 +150 C	55D	+	0,5	0,38	++	++	3
B	-40 +220 C	rígido	0	0,5	0,25	+++	++	3 máx. 250 rpm.
U	-35 +120 C	90 5A	+	1	0,38	++	+	1,5

0 = Baja + = Regular ++ = Buena +++ = Excelente

Otros materiales sobre demanda:
Acero inoxidable (resistente a la corrosión) **Bronce** (anticorrosión - antideflagrante)
Fundici□n (tamaños L. 190 - L. 225) **Aluminio** (ligero - baja inercia) **Acero** (posibilidad de soldadura)

SERIE JAW LOVEJOY - MARTIN

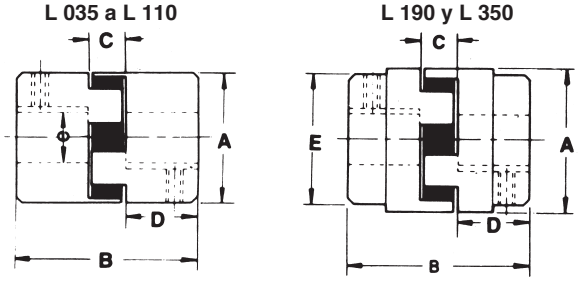

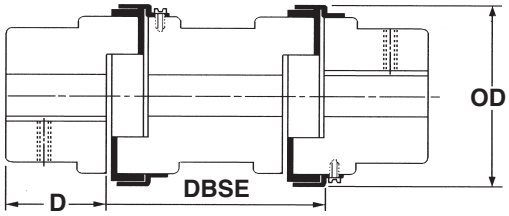

dbse - 100 mm - 140 mm - 180 mm
QFS (2 cubos + 1 kit de anillo QF
+ 1 kit espaciador QFS)

CARACTERŒSTICAS Y DIMENSIONES EN MM							PAR NOMINAL Nm		
							E + A	IN-SHEAR	H
Ref.	A	OD	B	D	E	M□x. agujero	NBR	URETANO	HYTREL
L. 035	15,9	-	20,6	6,7	15,9	10	0,40		-
L. 050	27,4	-	43,6	15,9	27,4	16	3		6
L. 070	34,5	-	50,8	19,1	34,5	19	5		13
L. 075	44,5	-	54,0	20,6	44,5	24	10		25
L. 090	53,6	65	54,0	20,6	53,6	25	16	38	45
L. 095	53,6	78	63,5	25,4	53,6	28	22	38	63
L. 100	64,3	78	89,0	34,9	64,3	35	47	63	127
L. 110	84,1	96	108,0	42,9	84,1	42	89	123	254
L. 150	95,3	111	114,3	44,4	95,3	48	139	205	415
L. 190	114,3	129	123,8	49,2	101,6	55	194	330	524
L. 225	127,0	142	136,5	55,6	108,0	65	262	406	697
L. 276	-	173	200	80	127	75	532	813 (E)	1330 (QF)
L. 295	-	253	238	95	162	95	1279	1956 (E)	3197 (QF)
L. 2955	-	253	264	108	180	105	2132	3261 (E)	5330 (QF)
L. 300	-	272	283	115	180	105	3047	4661 (E)	7617 (QF)
L. 350	-	323	309	128	200	115	4308	6591 (E)	10770 (QF)

(E) Acabado forma estrella Uretano (Modelos L. 276 a L. 350)
(QF) Acabado forma Hytrel (Modelos L. 276 a L. 350)

Programa de fabricaci□n de cubos mecanizados

○ Agujero acabado + chavetero + tornillos prisioneros
● Agujero acabado sin chavetero

	ESTRELLAS																															
Ref.	E	A	H	B	U	8	9	10	11	12	14	15	16	17	18	19	20	22	24	25	28	30	32	35	38	40	42	45	48	50	55	60	Diámetro agujero
035	*					●																											
050	*		*	*	*	●	○	○	○	○	○	○	○																				
070	*		*	*	*			○	○	○	○	○	○	○		○																	
075	*		*	*	*			○	○	○	○	○	○		○	○	○		○														
090	*	*	*	*	*			○		○	○	○	○		○	○	○		○	○													
095	*	*	*	*	*					○	○	○	○	○	○	○	○	○	○	○	○												
100	*	*	*	*	*							○	○		○	○	○	○	○	○	○	○	○	○									
110	*	*	*	*	*											○	○	○	○	○	○	○	○	○	○	○	○						
150	*	*	*	*	*														○	○	○	○	○	○	○	○	○		○				
190	*		*	*	*																	○	○	○	○	○	○	○	○	○	○		
225	*		*	*	*																		○				○				○	○	

Indicar en el pedido los agujeros de cada uno y la estrella elegida.